Integrier-Gefrierschrank EURO-Norm Plus – IFNe 3924

Schaftenholzweg 8
2557 Studen BE
Tel. 032 374 26 26
info@fors.ch

FORS
www.fors.ch

Touch-Display – Echt berührend: Durch das Touch-Display bedienen Sie Ihren Liebherr einfach und intuitiv. Mit einem leichten Fingertipp wählen Sie zum Beispiel mühelos die Funktionen aus oder prüfen die aktuelle Temperatur Ihres Kühlgeräts.

VarioSpace – Durch Entnahme der Gefrierschubfächer und der dahinterliegenden Glas-Zwischenböden entsteht VarioSpace, das praktische System für extra hohen Stauraum.

NoFrost – Bei NoFrost wird das Gefriergut mit gekühlter Umluft eingefroren und die Luftfeuchtigkeit abgeleitet. Dadurch bleibt der Gefrierraum stets eisfrei und die Lebensmittel können nicht mehr bereifen.

A G E | No Frost | Super Silent | Smart Device ready | 88 | Vario Space | Super Frost

5 FORS GARANTIE

Fr. 2'990.–
Inkl. MwSt. / ohne vRG Fr. 26.–

Beschreibung

Anwendung	Haushalt
Stand/Einbau	Einbaugerät
Steuerung	Touch Bedienung; hinter der Tür
Display	digital; LC-Display monochrom
Sicherheit	Ja; Kindersicherung
Einbauart	Vollintegriert
Türtyp	SoftSystem
Türanschlag	Rechts wechselbar
Störung Warnsignal	Temperaturalarm; optisch und akustisch; Türalarm
No Frost	Ja
SuperFrost	mengengesteuert

Technische Daten

Klimaklasse	SN-T
Breitennorm	60 cm
Energieeffizienz-klasse	E
Schnittstelle	SmartDevice
Gefrierleistung	10 kg/24h
Nutzinhalt Gesamt	87 l
Nutzinhalt Gefrieren	87 l
Jahresverbrauch Energie	191 kWh
Temperatur-bereich Gefrieren °C	-15 – -28
Geräuschwert	35 dB(A) re 1 pW
Geräuschemissions-klasse	B
Anschluss	230 V
Frequenz	50/60 Hz
Strom	1,2 A
Gewicht kg	Netto: 36,70, Brutto: 38,30
Gerät mm	Höhe: 872 – Breite: 559 – Tiefe: 546
Inkl. Verpackung mm	Höhe: 931, Breite: 572, Tiefe: 622
Nischenhöhe	EURO 880 mm
Nische mm	Höhe: 874, Breite: 560, Tiefe: 550, Höhe (max.): 890, Breite (max.): 570
EAN	4016803042211

Integrier-Gefrierschrank EURO-Norm Plus – IFNe 3924

Schaftenholzweg 8
2557 Studen BE
Tel. 032 374 26 26
info@fors.ch
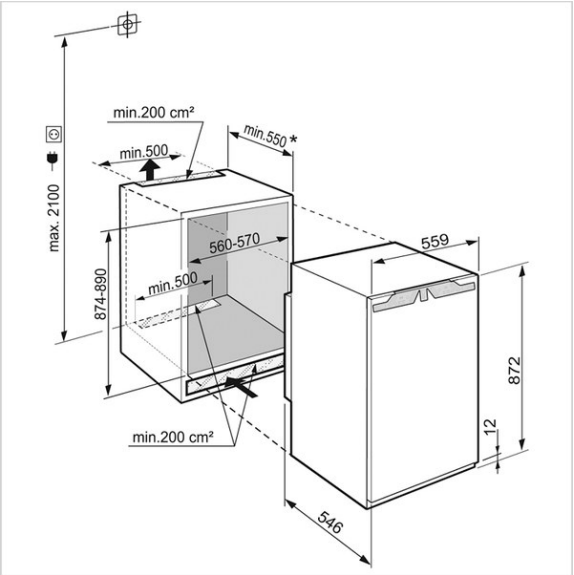
FORS
www.fors.ch