Integrier-Kühlschrank SMS-Norm – IKc 2554 LHD

Schaftenholzweg 8
2557 Studen BE
Tel. 032 374 26 26
info@fors.ch

FORS
www.fors.ch

LED – Die perfekte Ausleuchtung der ausgezogenen Gefrierschubfächer wird durch leistungsstarke, langlebige und umweltfreundliche LEDs gewährleistet.

A G F

SMS

Super Cool

10/6

5 FORS GARANTIE

Fr. 2'890.–
Inkl. MwSt. / ohne vRG Fr. 28.–

Beschreibung

Anwendung	Haushalt
Stand/Einbau	Einbaugerät
Steuerung	Touch-Elektronik; hinter der Tür
Display	digital; MagicEye mit LCD-Display
Umluft	Nein
Sicherheit	Ja; Kindersicherung
Einbauart	Vollintegriert
Türtyp	Festtür-Montage
Türanschlag	Links wechselbar
Störung Warnsignal	optisch und akustisch; Türalarm
Beleuchtung	Ja; Kühlteil: LED-Lichtsäule links

Technische Daten

Klimaklasse	SN-ST
Breitennorm	55 cm
Energieeffizienz-klasse	F
Nutzinhalt Gesamt	221 l
Nutzinhalt Kühlen	199,70 l
Nutzinhalt Gefrieren	21,50 l
Jahresverbrauch Energie	191 kWh
Geräuschwert	34 dB(A) re 1 pW
Geräuschemissions-klasse	B
Anschluss	230 V
Frequenz	50 Hz
Strom	1 A
Gewicht kg	Netto: 48, Brutto: 51
Gerät mm	Höhe: 1'262 – Breite: 548 – Tiefe: 575
Inkl. Verpackung mm	Höhe: 1'316, Breite: 563, Tiefe: 610
Nischenhöhe	SMS 10/6 (1270 mm)
Nische mm	Höhe: 1'270, Breite: 550, Tiefe: 605
EAN	9005382235119

Zubehör

9881036	Kälteakku	29.–
9086205	Lüftungsgitterset 1/6 SMS-Norm weiss	185.–

FORS LIEBHERR ASKO De Dietrich Brandt falmec BREMA Ice Makers indelB

Integrier-Kühlschrank SMS-Norm – IKc 2554 LHD

Schaftenholzweg 8
2557 Studen BE
Tel. 032 374 26 26
info@fors.ch
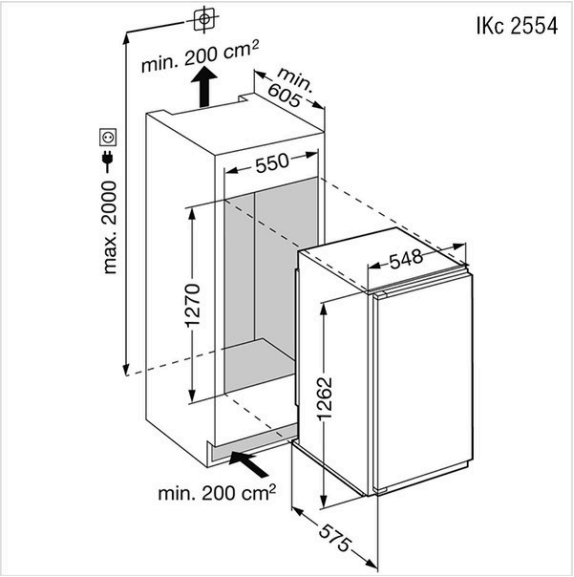
FORS
www.fors.ch