Schaftenholzweg 8
2557 Studen BE
Tel. 032 374 26 26
info@fors.ch
www.fors.ch

LIEBHERR

Integrier-Kühlschrank EURO-Norm Prime ▲ – IRBd 4550

LightTower – Die LightTower rücken Lebensmittel ins beste Licht und sie sind so positioniert, dass Ihr befüllter Kühlschrank stets grossflächig ausgeleuchtet wird. Da die LightTower flächenbündig in die Seitenwände integriert sind, bleibt zudem mehr Platz für Ihre Lebensmittel.

Touch & Swipe-Display – Dank Touch & Swipe-Display bedienen Sie Ihren Kühlschrank intuitiv und kinderleicht. Genauso leicht regeln Sie auch die Temperatur. Und wenn Sie das Display nicht aktiv bedienen? Dann zeigt es Ihnen die Ist-Temperatur an.

SmartSteel im Innenraum – SmartSteel im Innenraum verleiht eine edle Anmutung. Auch Ihre Lebensmittel werden SmartSteel lieben: Denn Edelstahl ist lebensmittelecht und hygienisch. Zudem reduziert SmartSteel die Sichtbarkeit von Fingerabdrücken – das macht den Anblick noch schöner.

A ▲ G D | Bio Fresh | Super Cool | Soft-Telescopic | Light Tower | Soft System | Smart Device ready | 140 | Touch & Swipe-Display

5 FORS GARANTIE

Fr. 3'950.–
Inkl. MwSt. / ohne vRG Fr. 28.–

Beschreibung

Anwendung	Haushalt
Stand/Einbau	Einbaugerät
Steuerung	Touchscreen; hinter der Tür
Display	digital; 2.4-Zoll TFT-Farbdisplay
Umluft	Ja
Sicherheit	Ja; Kindersicherung
Einbauart	Vollintegriert
Aktivkohlefilter	Ja
Türtyp	SoftSystem; Festtür-Montage
Türanschlag	Rechts wechselbar
Störung Warnsignal	optisch und akustisch
Beleuchtung	Ja; LED-Lichtpanel beidseitig, LED-Beleuchtung BioFresh
BioFresh	Ja

▲ Selektiver Modellvertrieb. Exklusiv nur an Vertragspartner lieferbar.

Technische Daten

Klimaklasse	SN-T
Breitennorm	60 cm
Energieeffizienz-klasse	D
Schnittstelle	SmartDevice
Nutzinhalt Gesamt	224 l
Nutzinhalt Kühlen	157,60 l
Nutzinhalt BioFresh	67 l
Jahresverbrauch Energie	114 kWh
Geräuschwert	33 dB(A) re 1 pW
Geräuschemissions-klasse	B
Anschluss	230 V
Frequenz	50/60 Hz
Strom	1,2 A
Gewicht kg	Netto: 57,30, Brutto: 74,10
Gerät mm	Höhe: 1'395 – Breite: 559 – Tiefe: 546
Inkl. Verpackung mm	Höhe: 1'454, Breite: 572, Tiefe: 622
Nischenhöhe	EURO 1400 mm
Nische mm	Höhe: 1'397, Breite: 560, Tiefe: 550, Höhe (max.): 1'413, Breite (max.): 570
EAN	4016803043799

FORS LIEBHERR ASKO De Dietrich Brandt falmec BREMA Ice Makers indelB

Integrier-Kühlschrank EURO-Norm Prime ▲ – IRBd 4550

Schaftenholzweg 8
2557 Studen BE
Tel. 032 374 26 26
info@fors.ch

FORS
www.fors.ch

Zubehör inbegriffen

9096985	Türschliessdämpfungskit SoftSystem	79.–
9882463	VarioSafe-Schubfach Serie Prime/Peak	75.–
9882459	Butterdose	29.–
9882460	FreshAir-Aktivkohlefilter 1 Stk.	35.–
9881172	Eierabsteller variabel	29.–

Zubehör
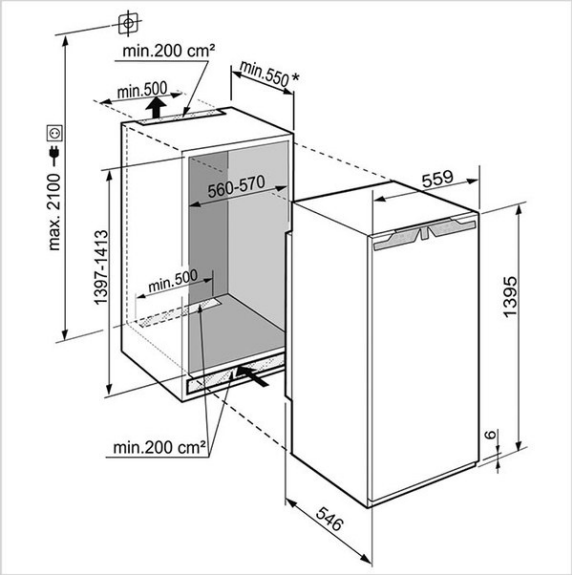
6125265	SmartDeviceBox 2.0	121.–
9882462	Flaschenbord (Wellenrost)	49.–
9882466	3er Flaschenablage	25.–
9882465	Ordnungssystem für Schubladen "FlexSystem"	49.–
9882429	FreshAir-Aktivkohlefilter 2 Stk.	49.–
9882460	FreshAir-Aktivkohlefilter 1 Stk.	35.–
9096212	Stifte Türöffnungsbegrenzung 90°	11.–