LIEBHERR

Integrier-Kühlschrank EURO-Norm Plus – IRe 4520

Schaftenholzweg 8
2557 Studen BE
Tel. 032 374 26 26
info@fors.ch
www.fors.ch

FreshAir-Aktivkohlefilter – Der Geruch einiger Lebensmittel ist weniger angenehm. Dank FreshAir-Aktivkohlefilter herrscht im Innenraum immer frische Luft. Der Filter befindet sich direkt am Luftstrom beim Ventilator und neutralisiert Gerüche weitestgehend. Die Anzeige erinnert Sie an einen Filterwechsel.

EasyFresh – Der Garant für Marktfrische in Ihrem Zuhause ist unser EasyFresh-Safe. Ob unverpacktes Obst, Gemüse oder Früchte: hier lagert alles optimal. Durch die Lebensmittel erhöht sich dank dichtem Verschluss die Luftfeuchtigkeit im Safe. Somit bleiben die Lebensmittel lange frisch.

Platz für Backblech – Schieben Sie Ihr Backblech doch einfach in Ihren Liebherr – er bietet Ihnen reichlich Platz, um ein Backblech zu lagern. Besonders praktisch: Sie können das Backblech bei 90°-Türöffnung ein- und ausschieben.

A G E | Easy Fresh | Super Cool | Soft System | Smart Device ready | 140

5 FORS GARANTIE

Fr. 3'250.–
Inkl. MwSt. / ohne vRG Fr. 28.–

Beschreibung

Anwendung	Haushalt
Stand/Einbau	Einbaugerät
Steuerung	Touch Bedienung; hinter der Tür
Display	digital; LC-Display monochrom
Umluft	Ja
Sicherheit	Ja; Kindersicherung
Einbauart	Vollintegriert
Aktivkohlefilter	Ja
Türtyp	SoftSystem; Festtür-Montage
Türanschlag	Rechts wechselbar
Störung Warnsignal	optisch und akustisch
Beleuchtung	Ja; LED-Deckenbeleuchtung

Technische Daten

Klimaklasse	SN-T
Breitennorm	60 cm
Energieeffizienz-klasse	E
Schnittstelle	SmartDevice
Nutzinhalt Gesamt	236 l
Nutzinhalt Kühlen	236 l
Jahresverbrauch Energie	106 kWh
Geräuschwert	35 dB(A) re 1 pW
Geräuschemissions-klasse	B
Anschluss	230 V
Frequenz	50/60 Hz
Strom	1,2 A
Gewicht kg	Netto: 53,90, Brutto: 57,10
Gerät mm	Höhe: 1'395 – Breite: 559 – Tiefe: 546
Inkl. Verpackung mm	Höhe: 1'454, Breite: 572, Tiefe: 622
Nischenhöhe	EURO 1400 mm
Nische mm	Höhe: 1'397, Breite: 560, Tiefe: 550, Höhe (max.): 1'413, Breite (max.): 570
EAN	4016803042730

Zubehör inbegriffen

9096985	Türschliessdämpfungskit SoftSystem	79.–
9882464	VarioSafe-Schubfach Serie Pure/Plus	75.–
9882466	3er Flaschenablage	25.–
9882460	FreshAir-Aktivkohlefilter 1 Stk.	35.–
7420800	Eierabsteller	5.–

FORS LIEBHERR ASKO De Dietrich Brandt falmec BREMA Ice Makers indelB

Schaftenholzweg 8
2557 Studen BE
Tel. 032 374 26 26
info@fors.ch

FORS
www.fors.ch

Integrier-Kühlschrank EURO-Norm Plus – IRe 4520

Zubehör
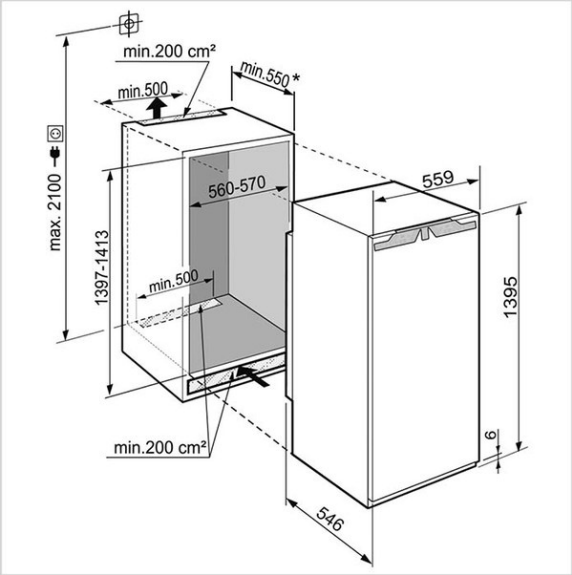
6125265	SmartDeviceBox 2.0	121.–
9882462	Flaschenbord (Wellenrost)	49.–
9882459	Butterdose	29.–
9882465	Ordnungssystem für Schubladen "FlexSystem"	49.–
9882429	FreshAir-Aktivkohlefilter 2 Stk.	49.–
9882460	FreshAir-Aktivkohlefilter 1 Stk.	35.–
9096212	Stifte Türöffnungsbegrenzung 90°	11.–