FAB5RBL5

Kühlschrank, 50's Style, 1-türig, Standgerät, Türanschlag: Rechts, Schwarz, Statisch, D

TYP

Produktfamilie: Kühlschrank • Installation: Standgerät • Produktkategorie: 1-türig • Kühlsystem: Statisch • Abtausystem: Automatisch • Türanschlag: Rechts • Scharniersystem: Standard • Referenzbreite: Bis 60 cm • Referenzhöhe: Bis 100 cm • EAN-Code: 8017709299545

ÄSTHETIK

Farbe: Schwarz • Oberfläche: Hochglanz • Ästhetik: 50's Style • Design: Bombiert • Ausführung der Gerätetür: Thermogeformt • Ausführung/Position des Türgriffs: Fest fixiert • Position des Türgriffs: Extern • Farbe/Ausführung des Türgriffs: Chrom • Material der Seitenwände: Metall • Farbe/Ausführung der Seitenwände: Schwarz • Farbe der Profilleisten der Türablagen: Chrom • Farbe der Griffleisten der Schubladen: Chrom • Farbe der Profilleisten der Einlegeböden: Chrom

AUFTEILUNG KÜHLTEIL

Anzahl der höhenverstellbaren Einlegeböden: 2 • Art der höhenverstellbaren Einlegeböden: Sicherheitsglas • Innenbeleuchtung des Kühlteils: Ja • Art der Innenbeleuchtung Kühlteil: LED

AUFTEILUNG INNENTÜR KÜHLTEIL

Anzahl der höhenverstellbaren Türablagen: 1 • Türablagen mit Metall-Schutzreling: Ja • Anzahl der Flaschenborde: 1 • Flaschenbord mit Metall-Schutzreling: Ja

ZUSATZAUSSTATTUNG KÜHLTEIL

AUFTEILUNG GEFRIERTEIL

WEITERE TECHNISCHE EIGENSCHAFTEN

Temperatursteuerung: Elektronisch • Kompressor: Standard

TECHNISCHE EIGENSCHAFTEN

TECHNISCHE DATEN / ENERGIELABEL - REG. 2019 - BINDEND AB 1.3.2021

Jährlicher Energieverbrauch: 61 kWh/Jahr • Energieeffizienzklasse: D • Gesamtrauminhalt (in dm3 oder l): 34 l • Summe der Rauminhalte der Kaltlagerfächer und der Kühlfächer: 34 l • Luftschallemissionsklasse: C • Klimaklassen: SN, N, ST, T • EEI: 79 % • Luftschallemissionen: 40 dB(A) re 1pW

ELEKTRISCHER ANSCHLUSS

Elektrischer Gesamtanschlusswert: 60 W • Spannung: 220-240 V • Frequenz: 50/60 Hz • Länge des Netzkabels: 100 cm

ZUBEHÖR

ZUSÄTZLICH VERFÜGBAR

LOGISTIK-INFORMATIONEN

Abmessungen: 725x404x500 mm • Produktbreite: 404 mm • Produktbreite bei max. Türöffnungswinkel: 707 mm • Produkthöhe: 725 mm • Produkttiefe ohne Türgriff: 500 mm • Produkttiefe mit Türgriff: 570 mm • Produkttiefe bei 90° Türöffnungswinkel inkl. Abstandshalter: 800 mm • Abstandshalter: 30 mm • Bruttogewicht: 32.000 kg • Nettogewicht: 26.000 kg

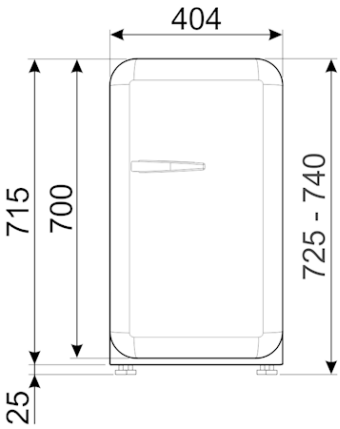
404
715
700
725 - 740
25

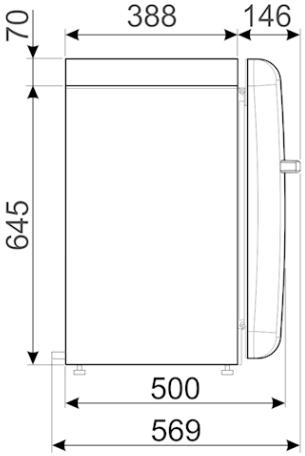
70
388
146
645
500
569

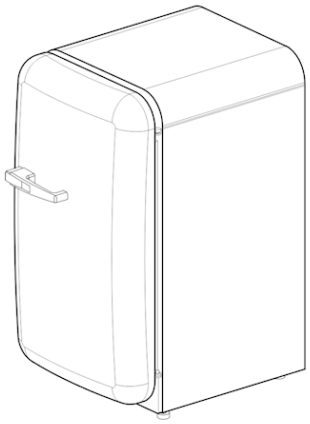

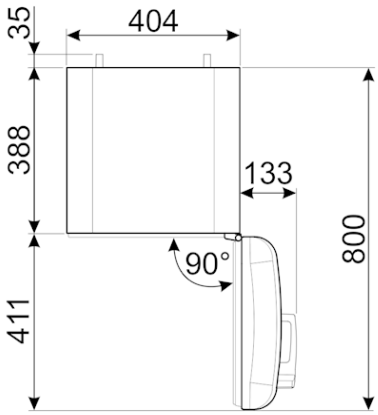
35
404
388
133
90°
800
411

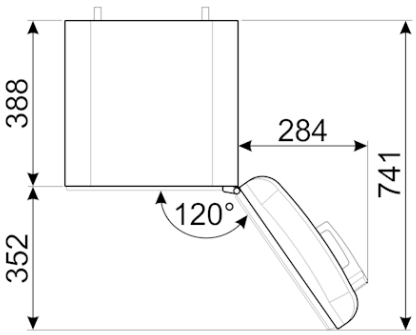
388
284
741
120°
352